L&S

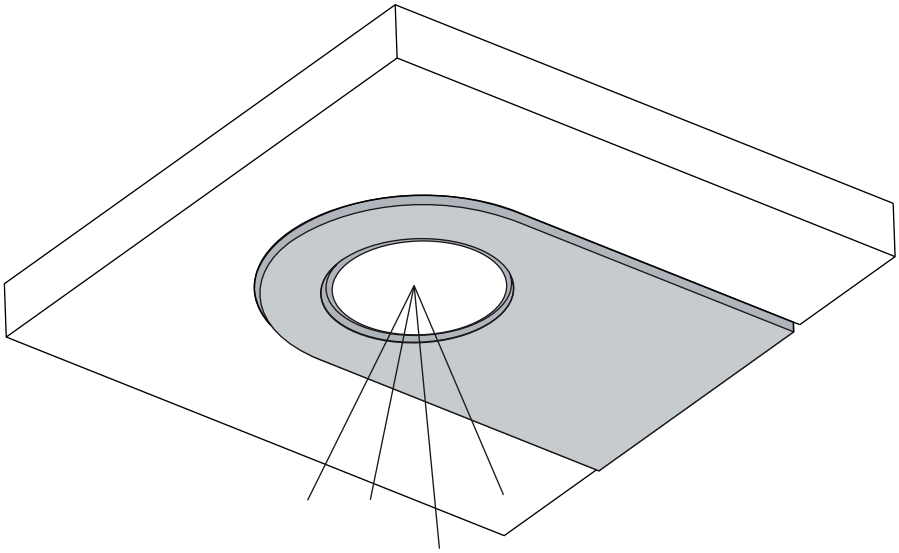

LED Glaspoint Emotion

DC 12 V / 0,8 W
DC 24 V / 0,8 W

M M III IP20

MA 15.040.11

L&S Deutschland GmbH · Daimlerring 34 · D-32289 Rödinghausen · www.ls-light.de

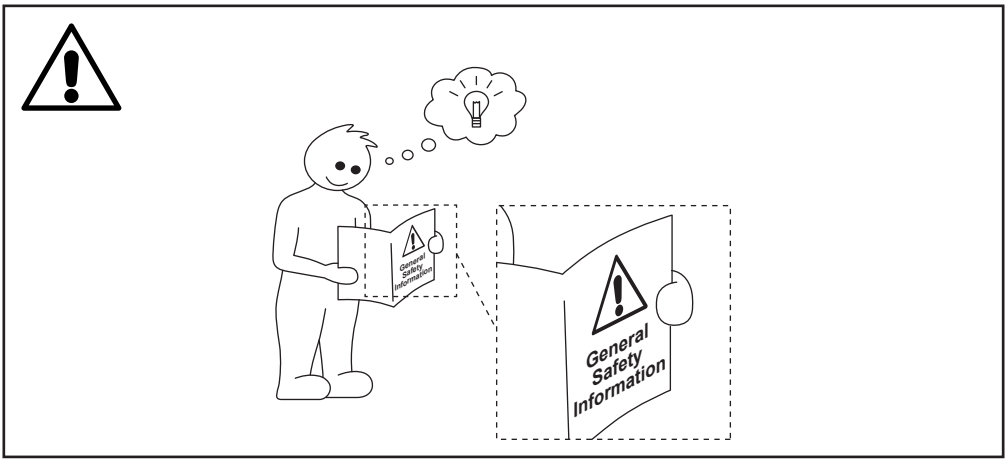
General Safety Information
General Safety Information

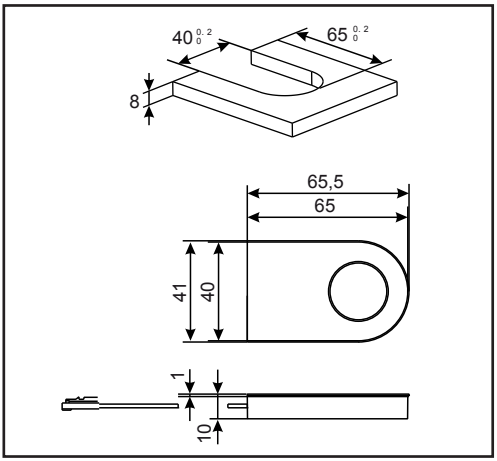
40 0 0.2
65 0 0.2
8
65,5
65
41
40
1
10

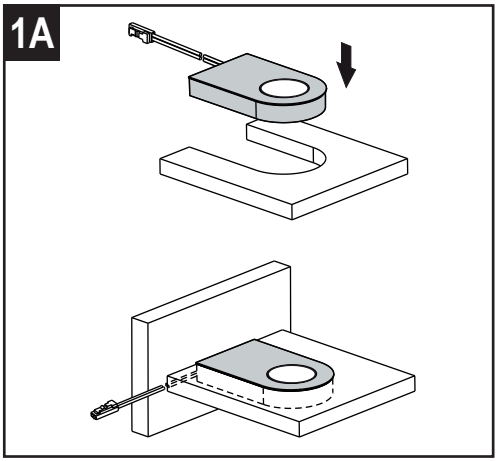
1A

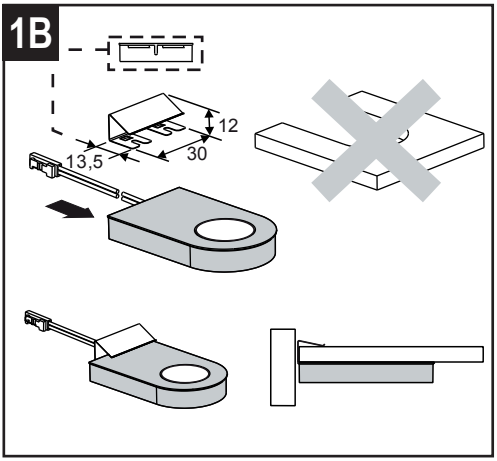
1B
12
13,5
30

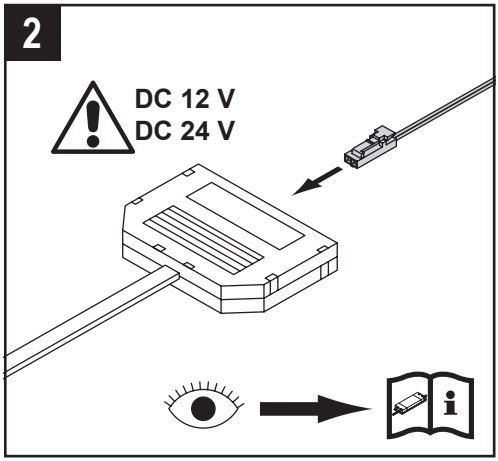
2
DC 12 V
DC 24 V

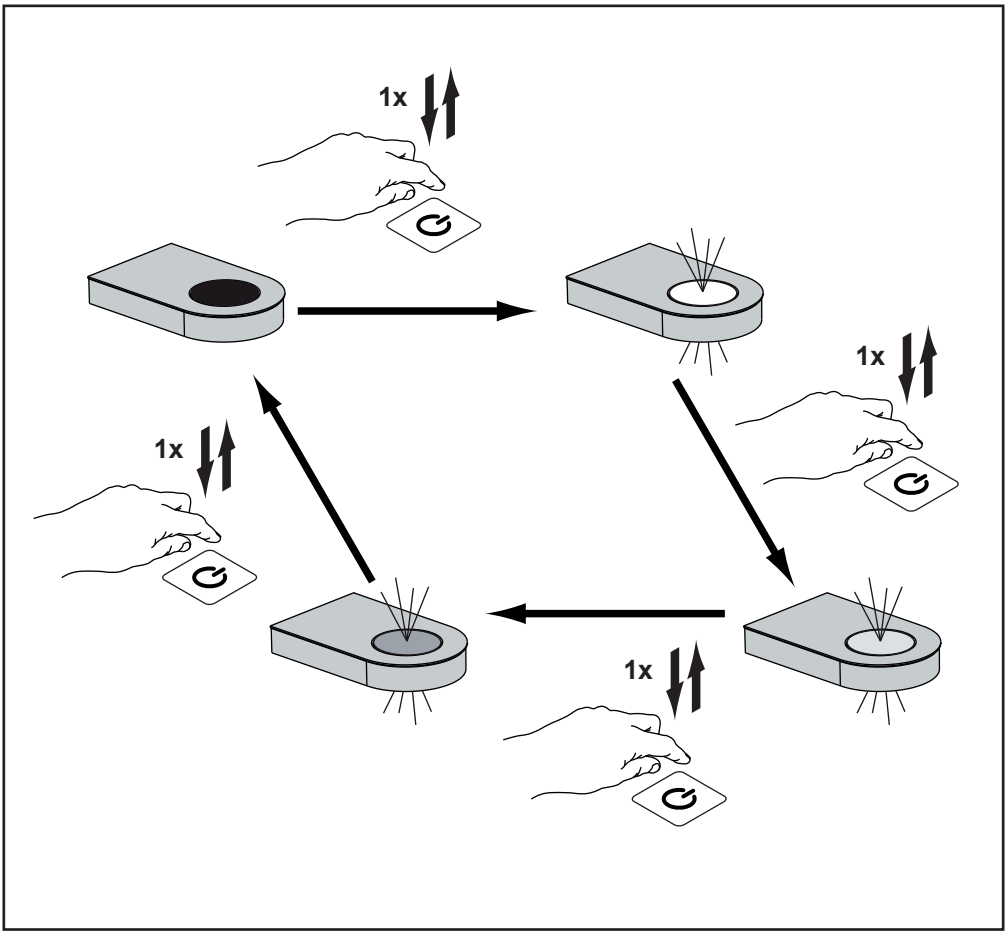
1x
1x
1x
1x

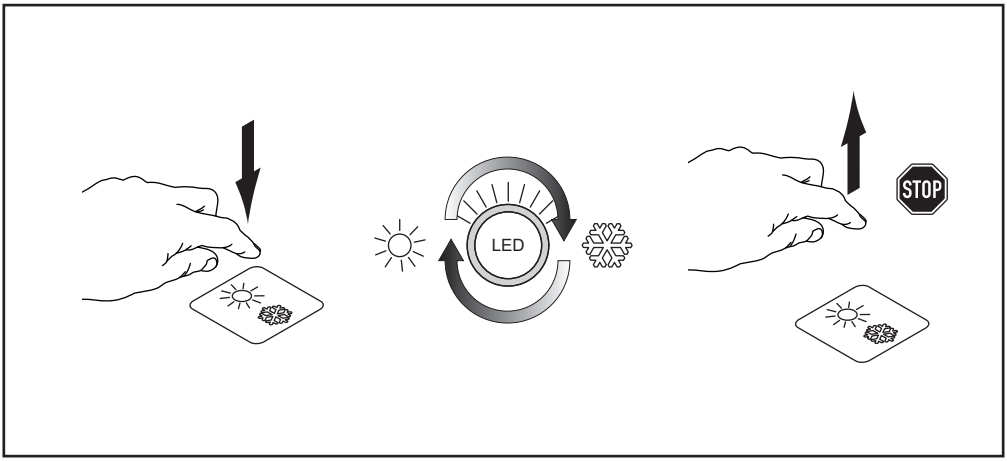
LED
STOP

2015-05, Rev. 3: 2 024-06 • L&S Deutschland GmbH
Technische Änderungen vorbehalten/ Subject to technical changes/ Modifications techniques réservées